Przepust Nr1: Ø600, l=9.0 m.
km 8+439.26
skala 1:50

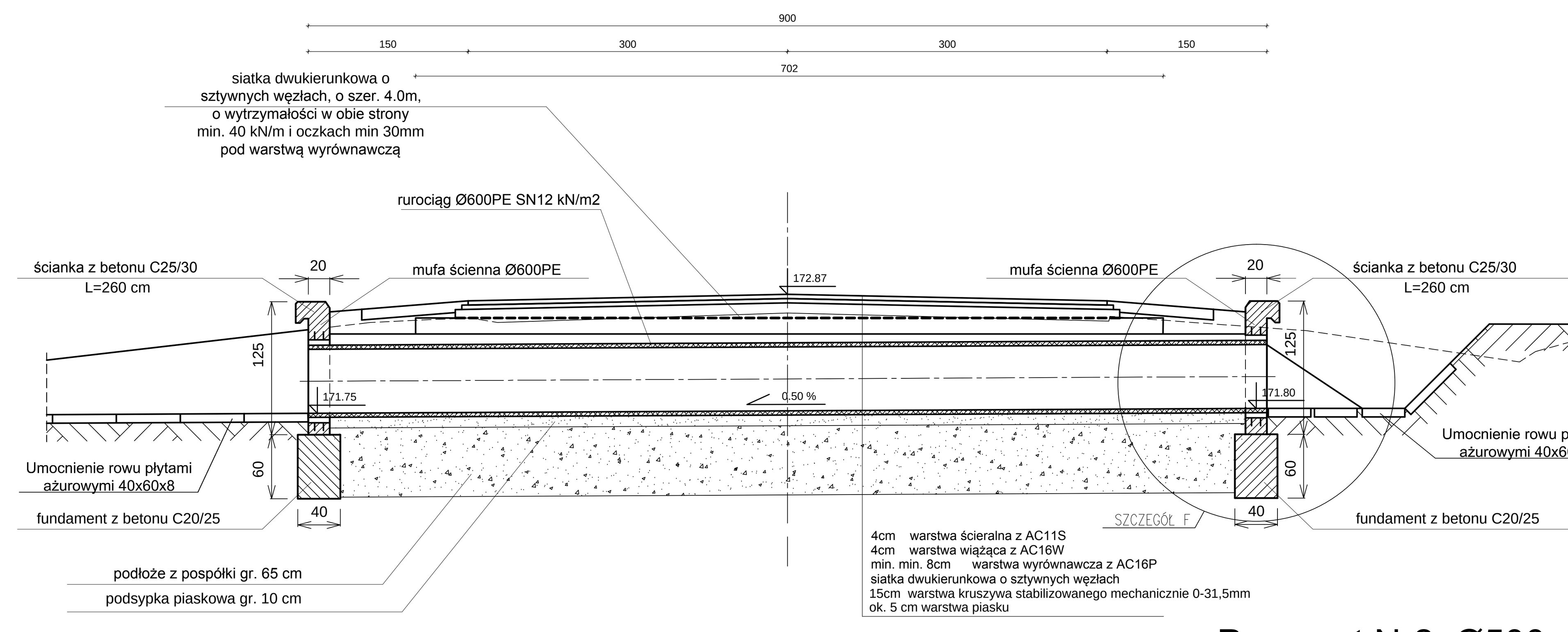

Przepust Nr3: Ø600, l=9.0 m.
km 10+633.00
skala 1:50

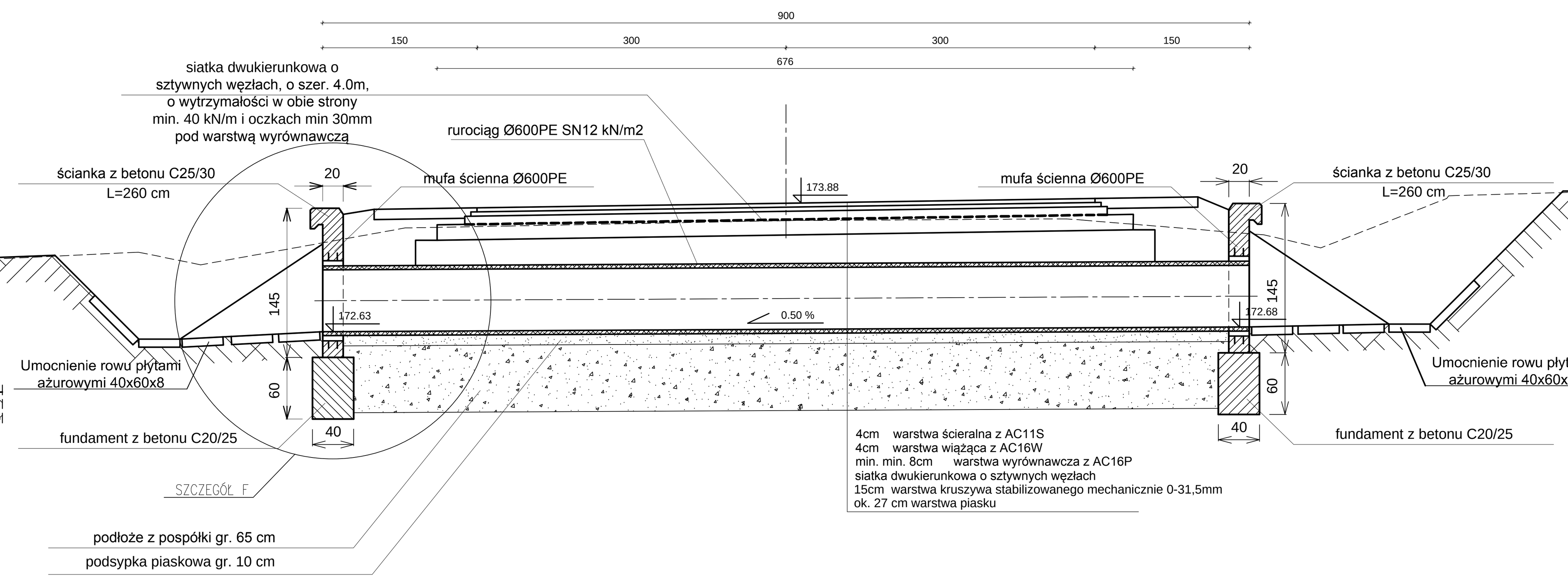

Szczegół konstrukcyjny rowu
skala 1:25

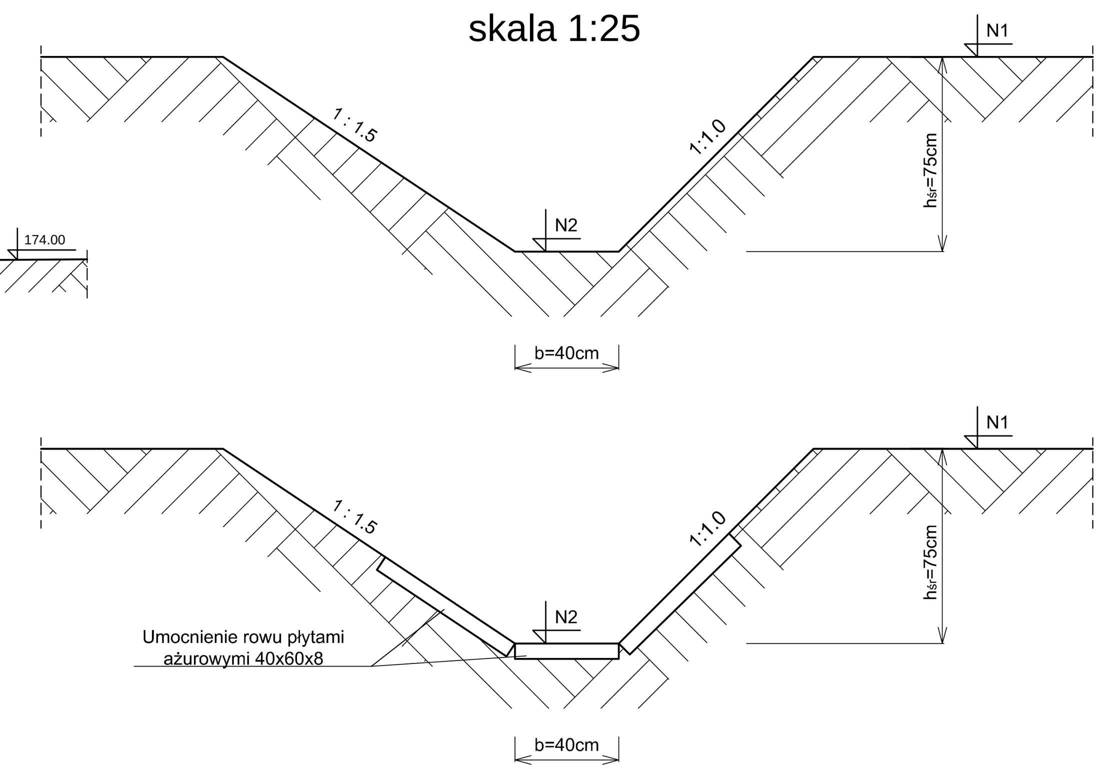

Przepust Nr2: Ø500, l=22.0 m.
pod wlotem DP3567W km 8+770.97
skala 1:50

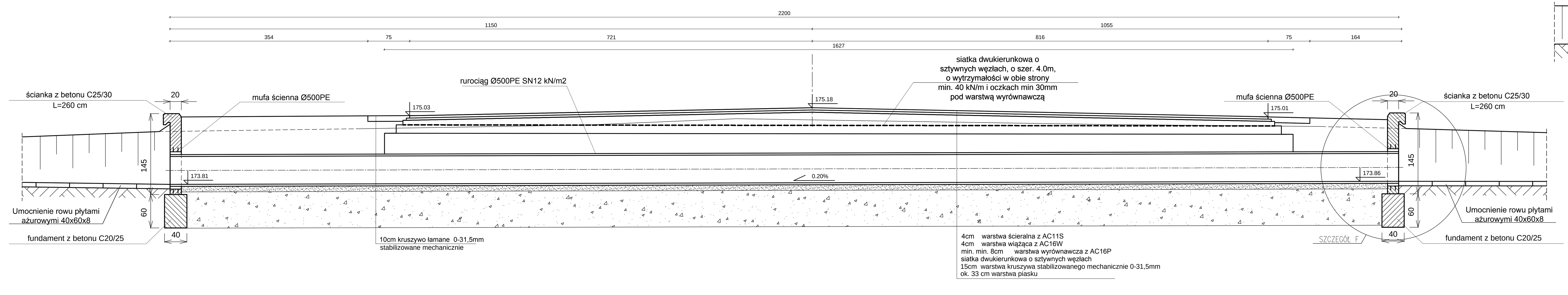

Przepust Ø400 Nr6 oraz Z1-Z13
skala 1:50

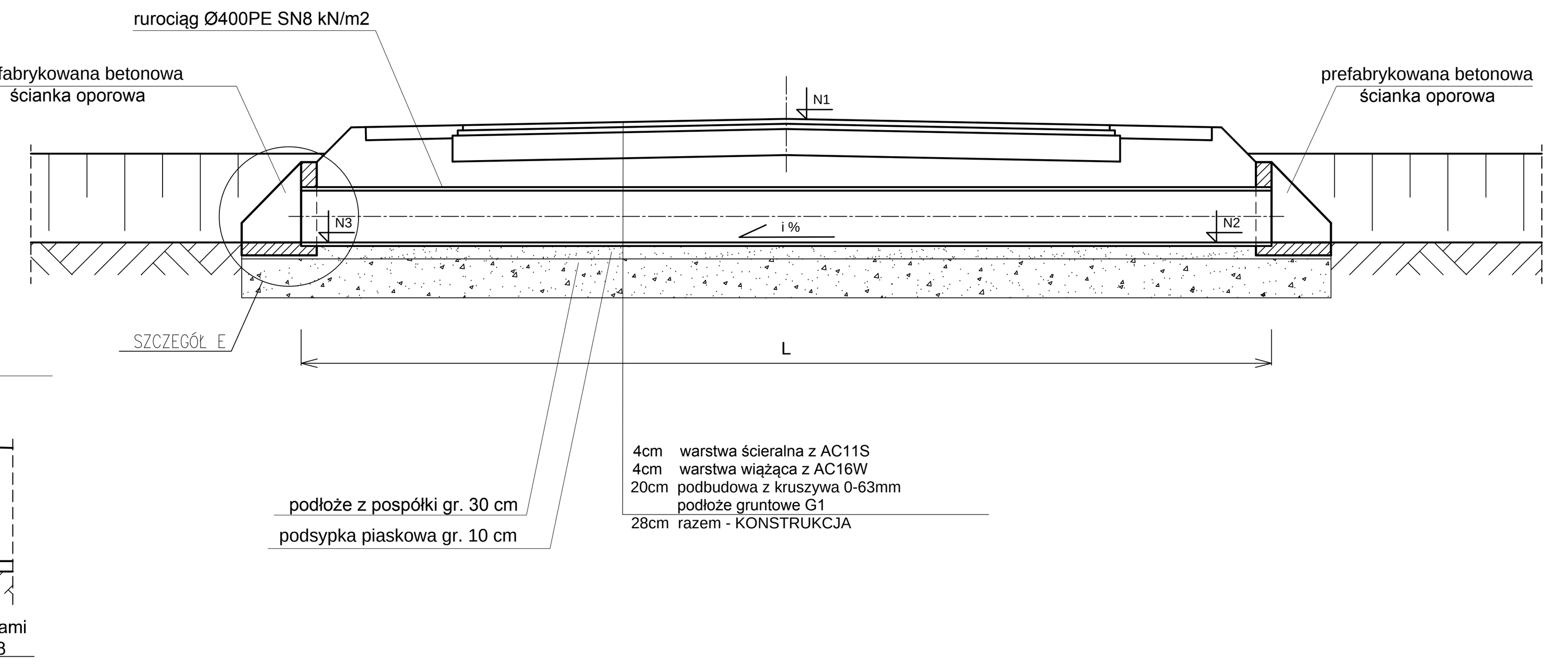

Szczegół zjazdu nad przepustami nrZ1–Z13 oraz 6
Widok z góry, Skala 1:50

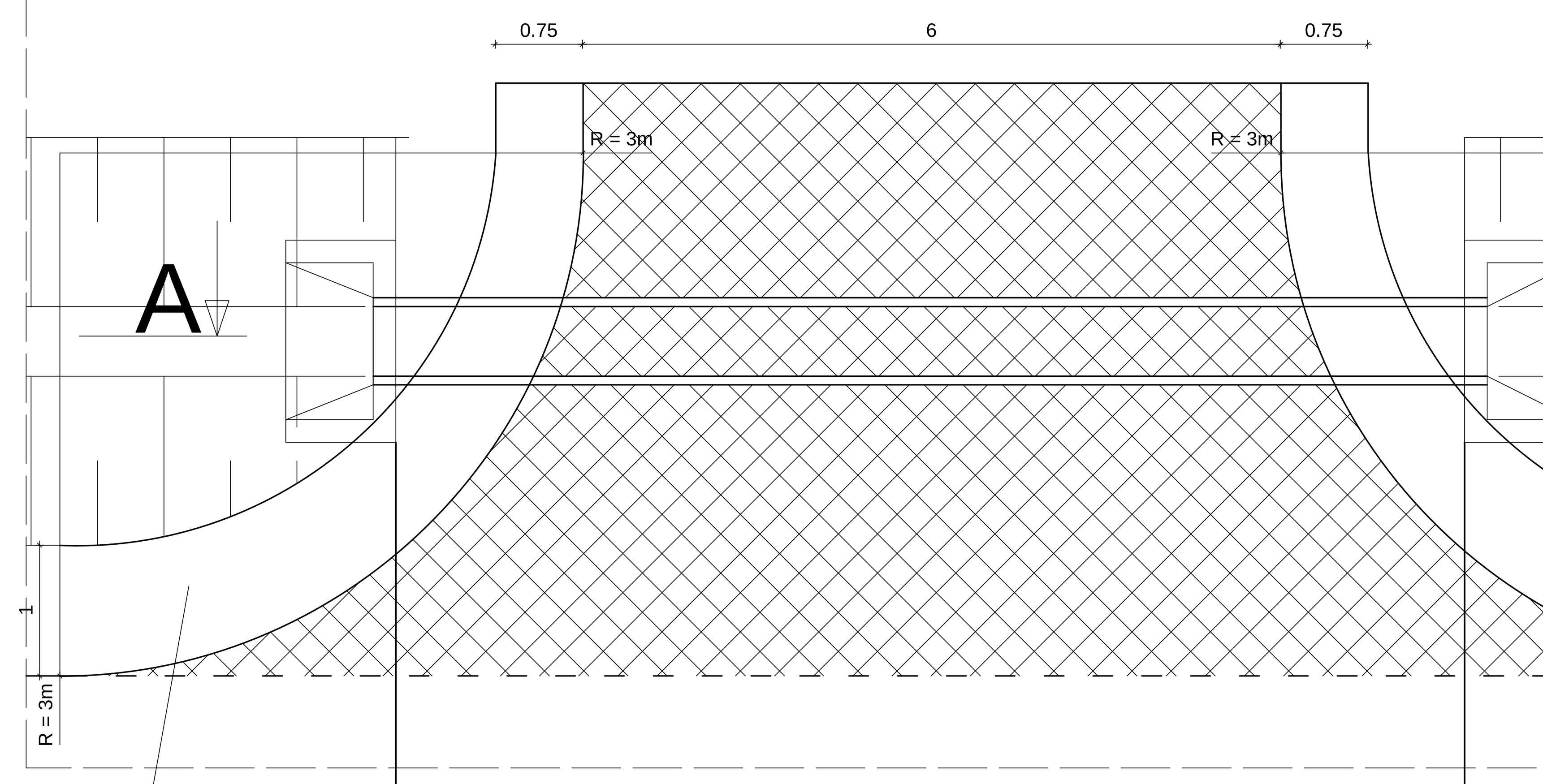

Przekrój A–A
Przekrój podłużny pod zjazdem indywidualnym
skala 1:50

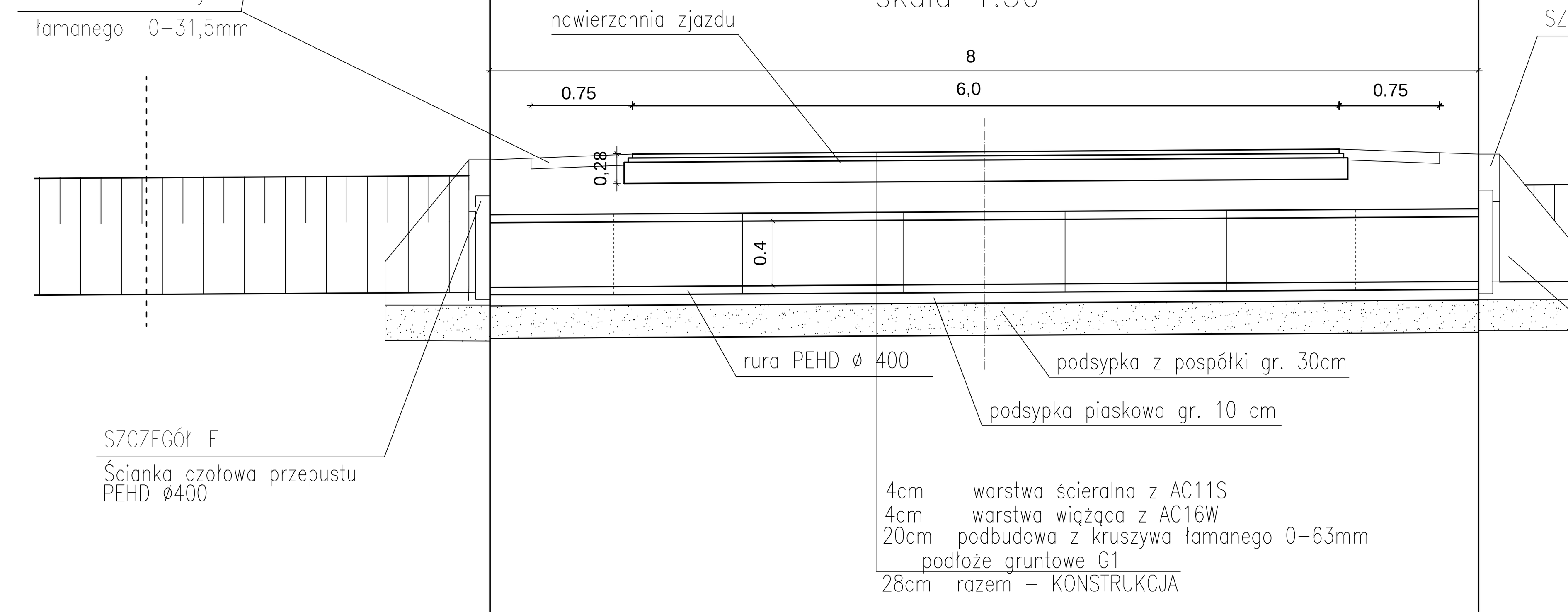

Przepust Nr4: Ø400, l=13.0 m.
pod wlotem DG190201W km 10+871.13
skala 1:50

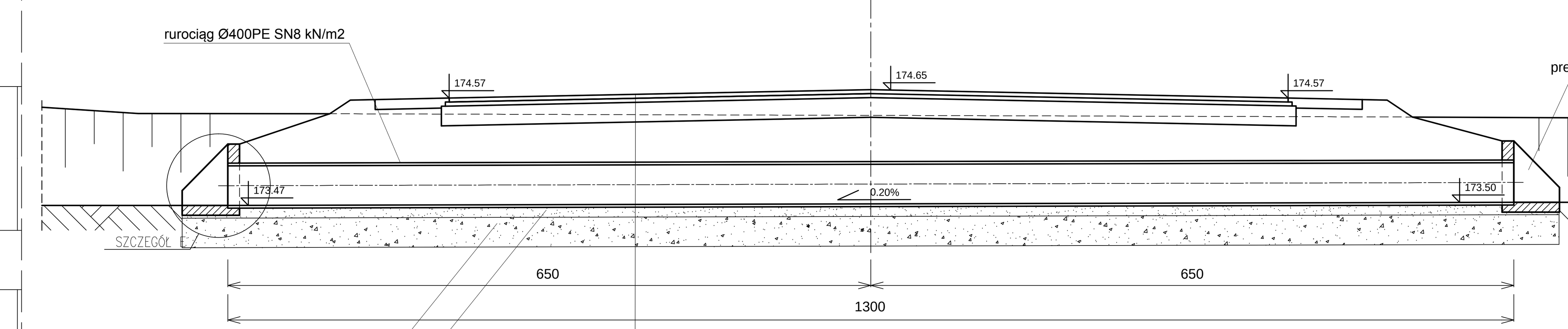

Szczegół E
Ścianka czołowa prefabrykowana
przepustu drogowego Ø 400
Skala 1:25

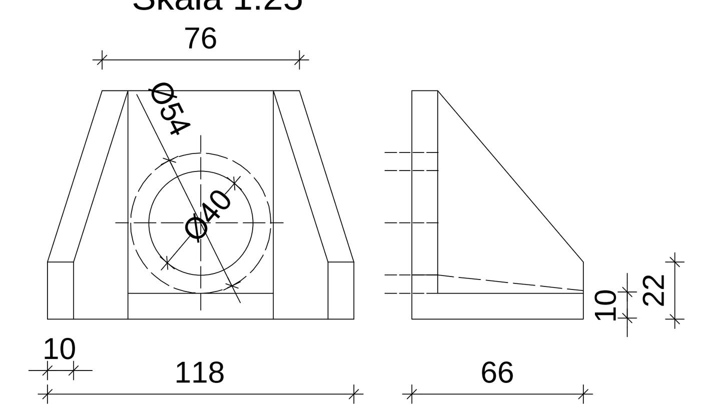

SZCZEGÓŁ F – ŚCIANKI CZOŁOWEJ fi 60(50)
Skala 1:20

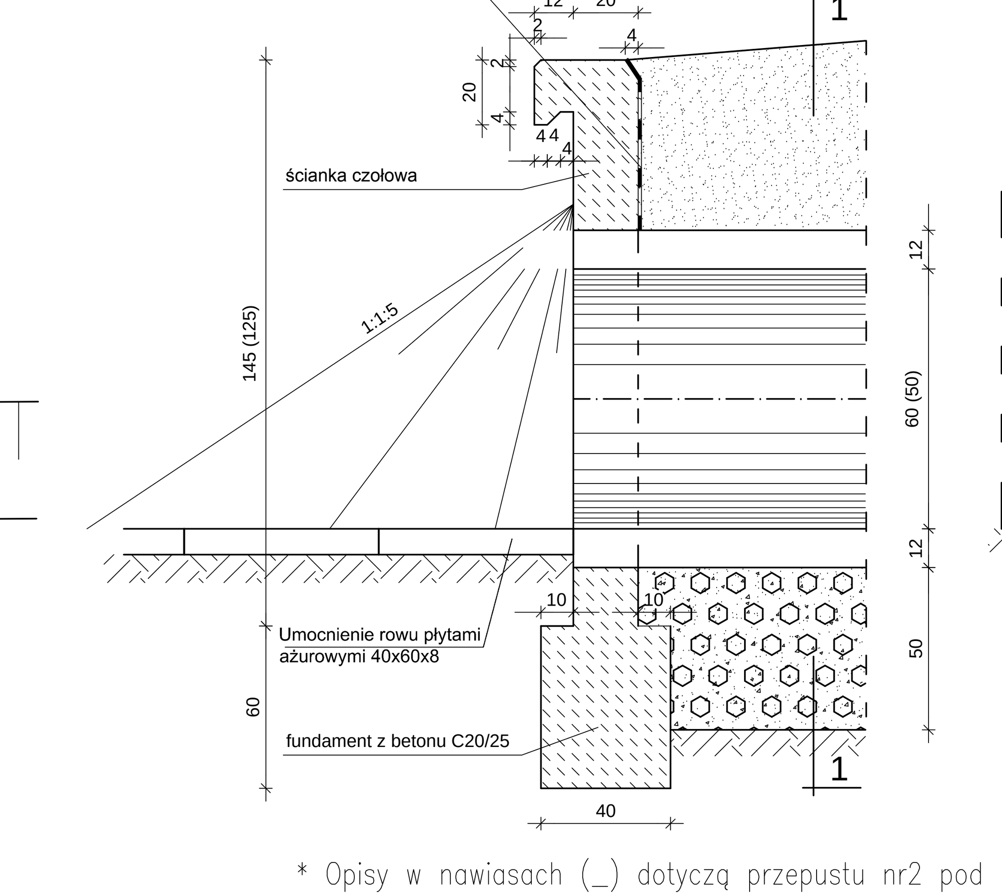

WIDOK OD STRONY WLOTU PRZEKRÓJ 1–1
Skala 1:20

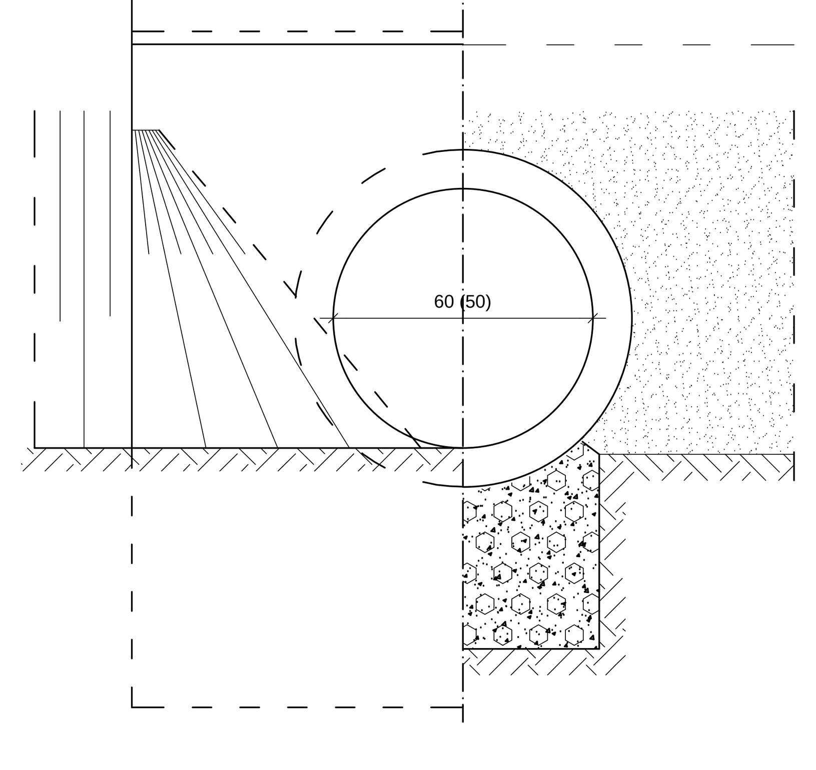

* Opisy w nawiasach (...) dotyczą przepustu nr2 pod DP3567W

Przekrój normalno-konstrukcyjny
na drogach podporządkowanych
skala 1:25
Droga podporządkowana DP3567W

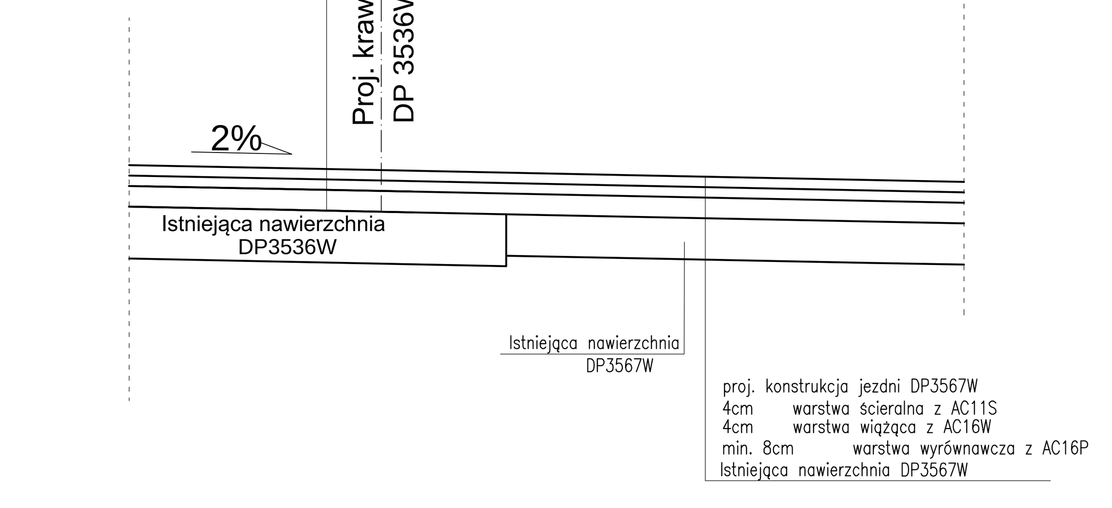

	PRZEBUDOWA DROGI POWIATOWEJ nr 3536W ODECHÓW-KOWALKÓW-SIENNO KM OD 8+430 DO 11+653			
Przedmiot opracowania:	**PROJEKT WYKONAWCZY**			
Projektowała:	inż. Ewa Białek SWK/0149/POOD/06		Branża: drogowa	
Opracował:	mgr inż. Jarosław Białek			
	mgr inż. Karol Kossakowski			
Sprawdził:	mgr inż. Bolesław Balcerek upr. nr 63/127/76			
Data: 12.2012	Przedmiot rysunku: PRZEKROJE NORMALNO-KONSTRUKCYJNE		Skala: 1:50/25/20	Rys. nr: 4.2

UWAGI:
1. Projekt jest chroniony Prawem Autorskim (Dz.U. 94.24.83). Wszystkie informacje zawarte w tym projekcie (pokazane i opisane) stanowią integralną część firmy "Drogowa Pracownia Projektowa Ewa Białek" i nie wolno ich użyc ponownie, reprodukować i kopiować bez pisemnej zgody wyzej wymienionej firmy.
2. Ze względu na charakter obiektu wszystkie wymiary i rzędne należy sprawdzić na budowie, a zaistniałe niezgodnosci pomiedzy projektem architektoniczno–budowlanym i pozostalymi opracowaniami branżowymi a stanem istniejącym należy wyjaśnić i uzgodnić z głównym projektantem.
3. Uwagi i opisy zamieszczone w czesci rysunkowej projektu stanowią integralną część niniejszego opracowania.
4. Niniejsze opracowanie wykonane zostało za pomocą licencjonowanego oprogramowania AutoCAD LT.