Wylot W1 Przekrój przez wylot i profil koryta

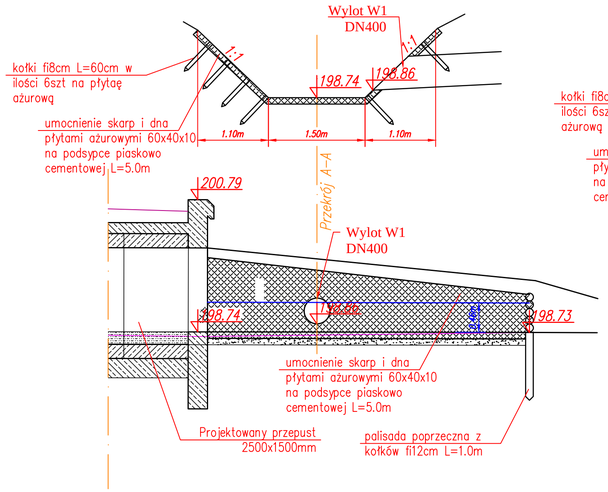

Wylot W2 Przekrój przez wylot i profil koryta

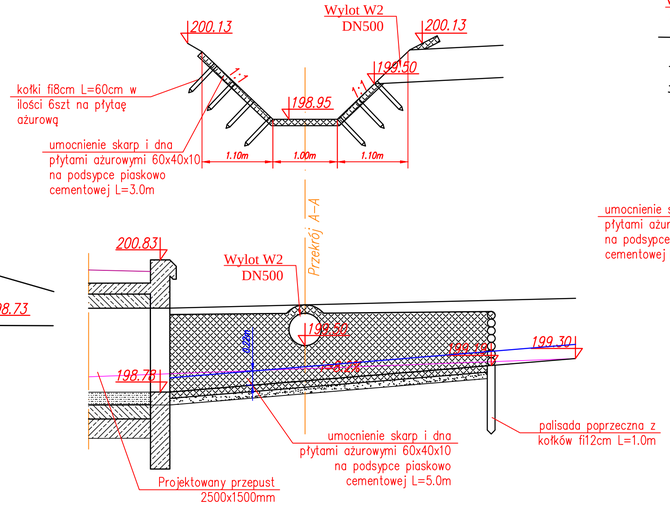

Wylot W3 Przekrój przez wylot i profil koryta

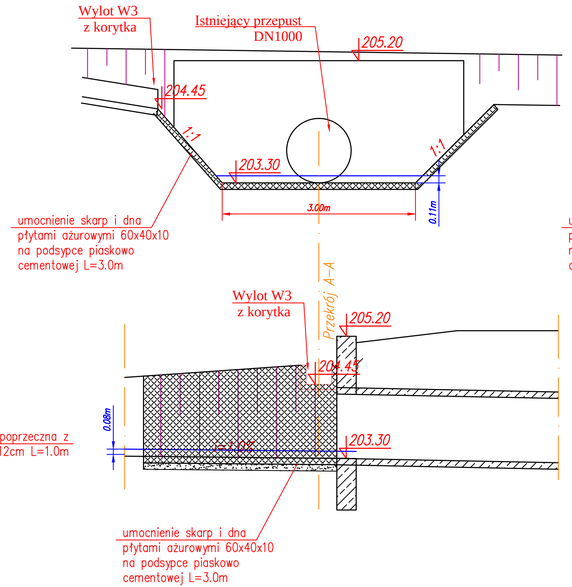

Wylot W4i W5 Przekrój przez wylot i profil koryta

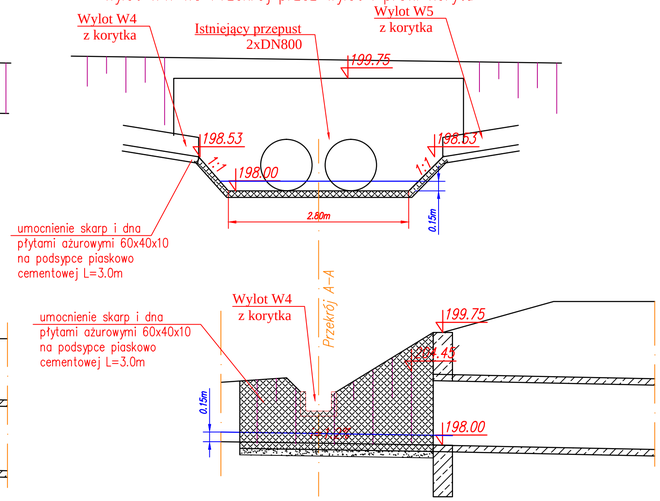

Wykonawca:	MBD PROJEKT — Dariusz Augustyn, ul. Brzozowa 5, 34-400 Nowy Targ		
Temat:	*Przebudowa drogi powiatowej nr 3545 W Wierzbica – Polany – Krzyżanowice*		
Część:	*PROJEKT WYKONAWCZY*	Nr rys.	*4.8*
Tytuł rys.:	*SZCZEGÓŁ WYLOTÓW*	Skala:	*1:50*
		Data:	*kwiecień 2015*
Inwestor:	Powiatowy Zarząd Dróg Publicznych, ul. Graniczna 24, 26–600 Radom	Lokalizacja:	
		Województwo:	*mazowieckie*
		Powiat:	*radomski*
		Miejscowość:	*Wierzbica– Polany*
Funkcja:	Imię, Nazwisko:	Nr uprawnień	Podpis:
Branża:	*DROGOWA, KANALIZACJA DESZCZOWA*		
Projektant:	*Krzysztof Kozłowski*	83/93 B–B	
Opracował:	*mgr inż. Dariusz Augustyn*		
	mgr inż. Konrad Rembisz		